Système SF-CH – Wall

Caractéristiques

• Application : réseaux d'extractions environnements à hauts risques
• Technologie Bag In Bag Out
• En acier peint epoxy RAL9010
• Grille de reprise et façade avec panneaux finition en INOX 304
• Sac étanche avec élastique intégré
• Scan manuel
• Prise DOP en inox 304
• Manomètre à aiguilles
• Registre Classe 4C avec commande manuelle

Avantages

• Caissons sécuritif
• Installation en paroi
• Filtration au plus proche de la zone de process
• Protection du réseau de gaine
• Système Plug And play
• Système sans outils
• Système complet

Options

• Version tout Inox 304
• Version tout Inox 316
• Version ATEX
• Raccordement circulaire
• Soudeuse thermique
• Grille de reprise avec support de préfiltration intégrée
• Manomètre digitale intégré

Focus caisson SF-CH

- Acier 20/10e soudé continu
- Serrage du filtre par cames excentriques
- Robuste et modulaire
- Trappe de fermeture avec système de détrompage, garantissant la bonne mise en place du filtre
- Résistance mécanique +/-5000 Pa
- Caisson qualifié : Classe D selon EN 12237,
  Classe C selon Eurovent 2/2,
  L1 selon EN 1886
- Prises de pression avec vannes

Système SF-CH – Wall

Configuration standard - Simple étage de filtration

Versions	Dimensions (mm)						
	A	C	D	F	G	I	J
SF-CH/WSBBM	1547	610	1614	445	452	514	819
SF-CH/WSBEM	1547	610	1614	750	452	514	819
SF-CH/WSEBM	1547	915	1614	445	757	819	819
SF-CH/WSEEM	1547	915	1614	750	757	819	819

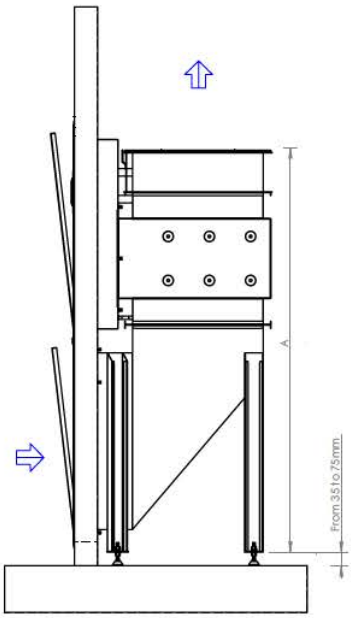

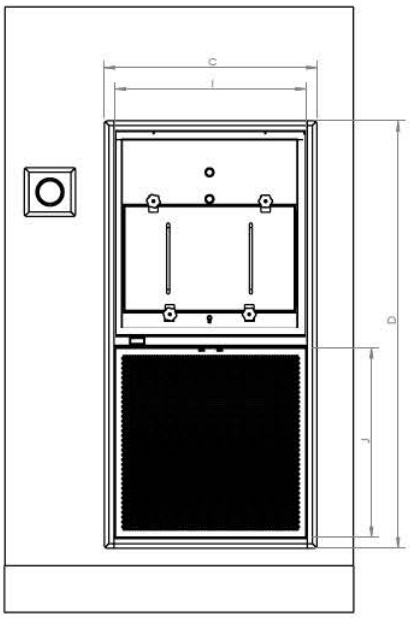

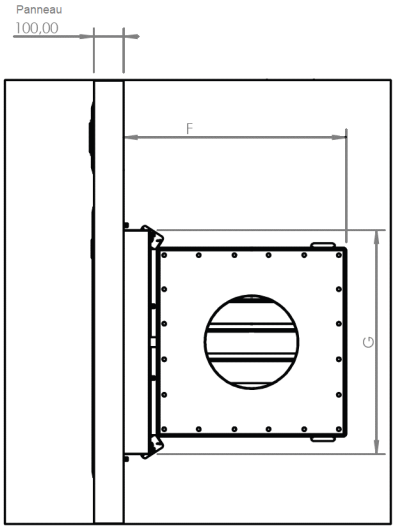

Comptabilité filtres

Références	L	H	P	Débit Nominal (m3/h)		Perte de charges initiales (Pa)					
						ePM1 80%		H13		H14	
				HCG	HVG	HCG	HVG	HCG	HVG	HCG	HVG
BBM	305	305	292	1000	900	100	100	250	250	280	280
BEM	305	610	292	2000	1750	100	100	250	250	280	280
EBM	610	305	292	2000	1750	100	100	250	250	280	280
EEM	610	610	292	4000	3750	100	100	250	250	280	280

*Possibilité de logement filtres à charbon actif, uniquement sur demande

Système SF-CH – Wall

Configuration standard - Double étage de filtration

Versions	Dimensions (mm)						
	A	C	D	F	G	I	J
SF-CH/WDBBM	2117	915	2184	445	452	514	819
SF-CH/WDBEM	2117	915	2184	750	452	514	819
SF-CH/WDEBM	2117	915	2184	445	757	819	819
SF-CH/WDEEM	2117	915	2184	750	757	819	819

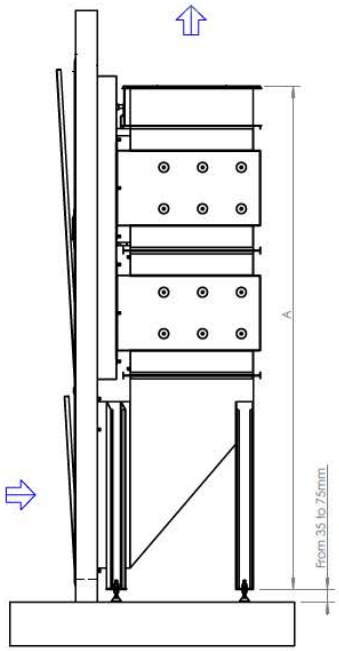

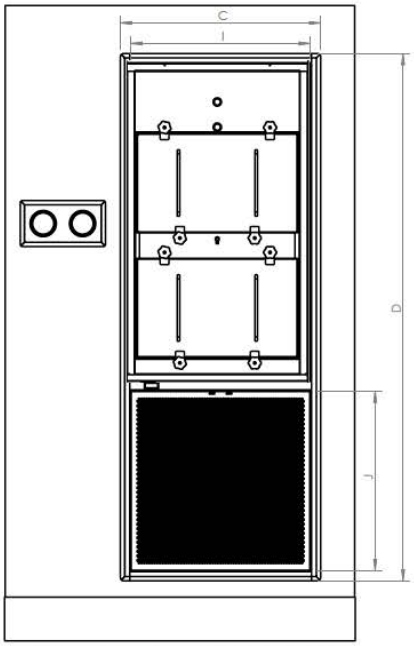

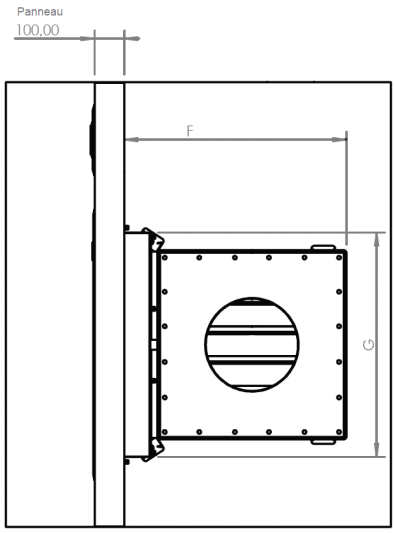

Comptabilité filtres

Références	L	H	P	Débit Nominal (m3/h)		Perte de charges initiales (Pa)					
						ePM1 80%		H13		H14	
				HCG	HVG	HCG	HVG	HCG	HVG	HCG	HVG
BBM	305	305	292	1000	900	100	100	250	250	280	280
BEM	305	610	292	2000	1750	100	100	250	250	280	280
EBM	610	305	292	2000	1750	100	100	250	250	280	280
EEM	610	610	292	4000	3750	100	100	250	250	280	280

*Possibilité de logement filtres à charbon actif, uniquement sur demande

Système SF-CH – Wall

Configuration standard

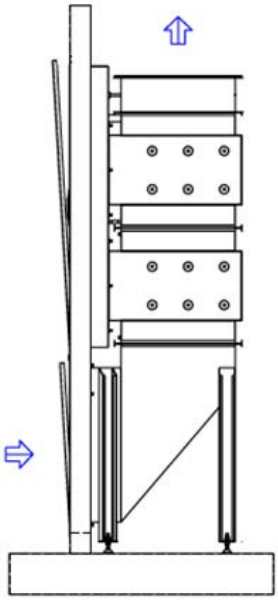

Configuration inversée

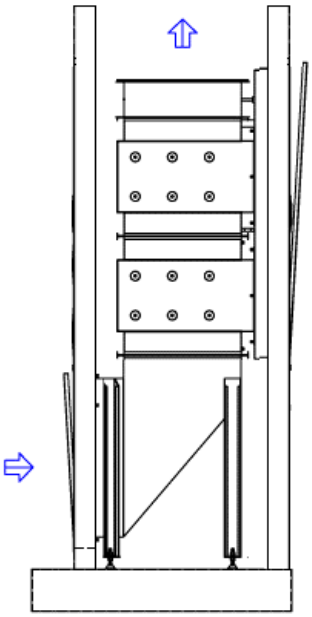

Système SF-CH – Wall

Exemple de configuration : SF-CH/W S EE M STD

1 2 3 4

1-Version	
S	Simple étage de filtration
D	Double étage de filtration

2-Dimensions filtres	
BB	305x305
BE	305x610
EB	610x305
EE	610x610

3-Profondeur filtres	
L	150 mm
M	292 mm

4-Configuration	
STD	Configuration standard
INV	Configuration inversée

Procedure de maintenance

Remplacement du filtre

Remplacement du filtre

- Arrêter le ventilateur
- Fermer les registres en amont et en aval (s'ils sont installés)
- Equilibrer les pressions avec la soupape d'équilibrage (si elle est installée)
- Dévisser les molettes et enlever la porte d'accès du filtre à l'aide des poignées

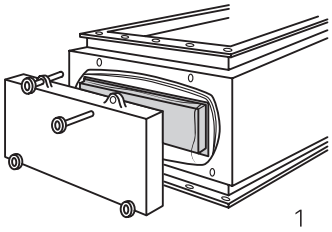

- Relâcher les leviers qui maintiennent le filtre en place
- Déroulez le sac en PVC
- Extraire le filtre, le faire glisser à l'intérieur du sac et le poser sur le sol ou sur une surface plane

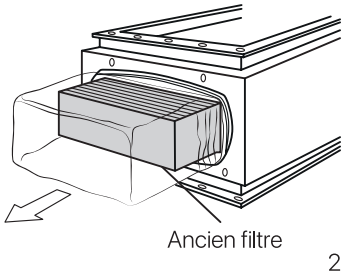

Procedure de soudure du sac

- Aplatir le sac en éliminant les plis éventuels
- Procéder à la soudure du sac avec la pince thermo-soudeuse. La pince assurera une double soudure hermétique ainsi qu'une coupe nette entre les cordons de soudure

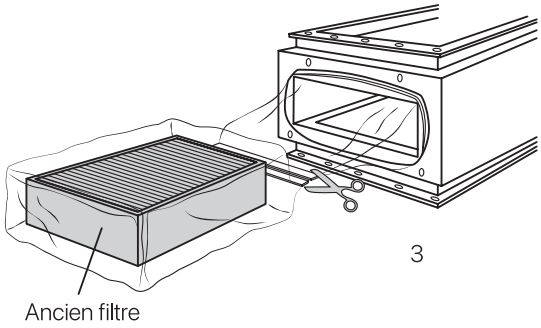

Insertion d'un nouveau filtre

- Insérer le nouveau filtre avec le joint vers le haut ou le joint côté entrée d'air dans un nouveau sac en plastique et le placer près de son logement
- Insérer le nouveau sac dans la rainure à l'arrière de l'arête d'entretien. Ainsi le nouveau sac recouvrira l'ancien sac
- La fixation du sac sur la rainure se fera grâce à l'anneau élastique intégré au sac

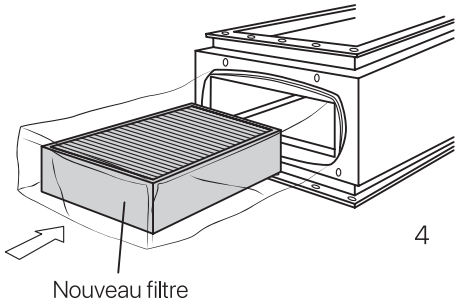

Enlevement du reste de sac usagé
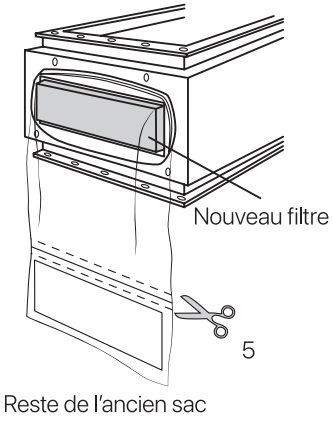
- Retirer l'ancien sac et le faire glisser au fond du nouveau sac
- Insérer le nouveau filtre en tenant le côté avec le joint au sommet, pour qu'il soit mis en place par les leviers
- Procéder à une soudure du nouveau sac pour évacuer l'ancien sac
- Pousser le filtre dans le caisson et serrer les leviers de verrouillage
- Enrouler le nouveau sac et le positionner devant le filtre
- Mettre le couvercle et serrer les molettes de verrouillage